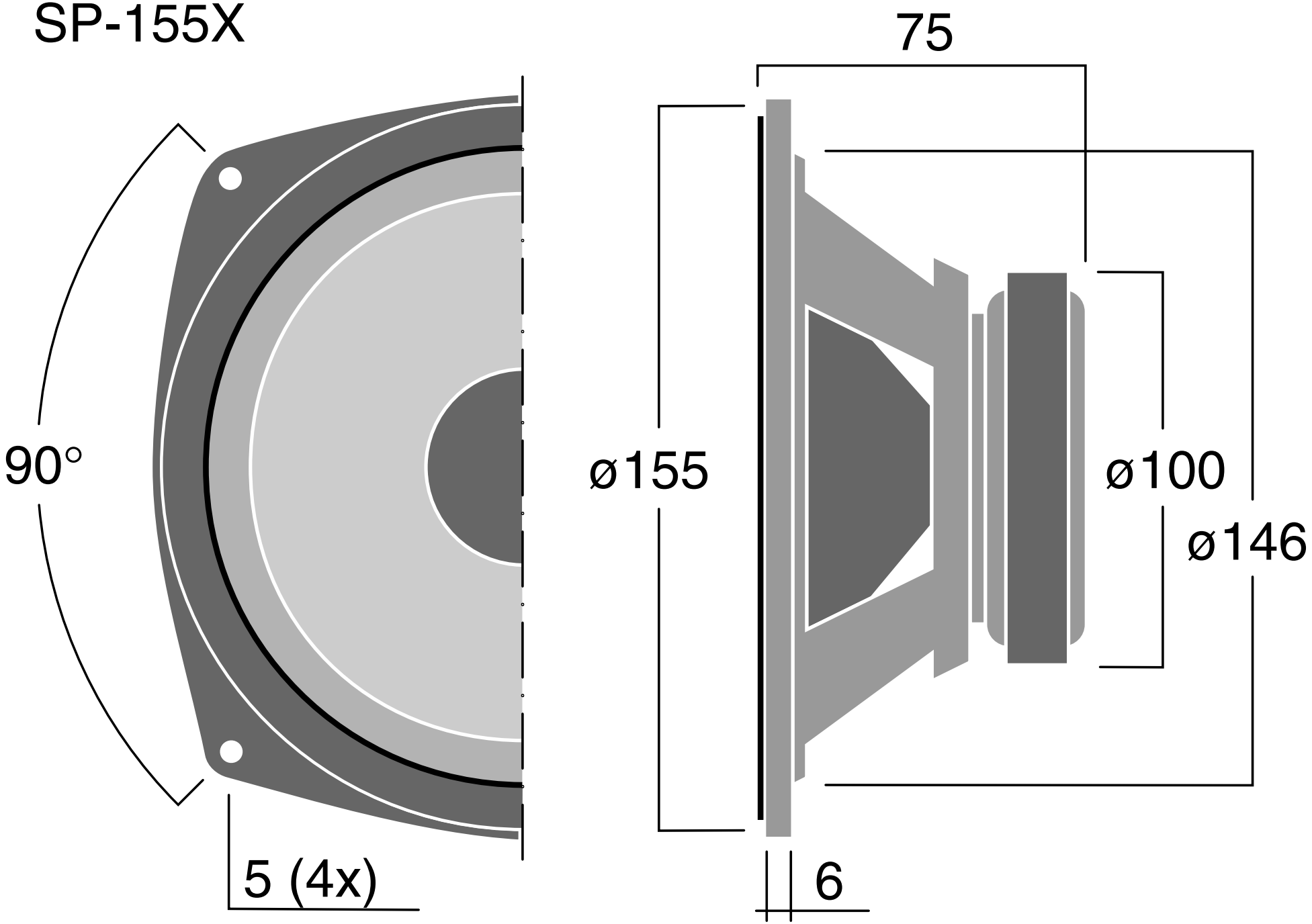SP-155X