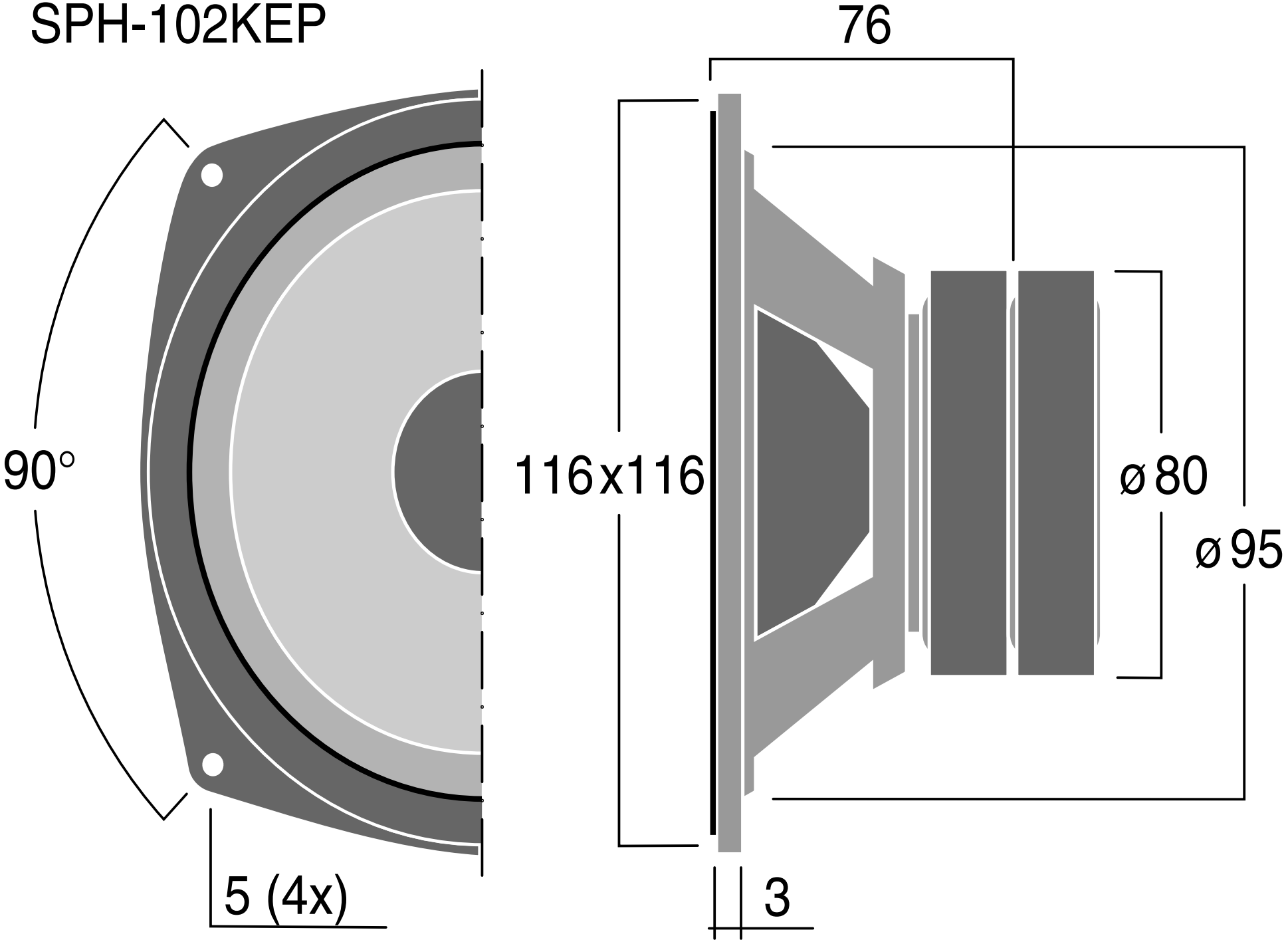SPH-102KEP